ΥΠΟΥΡΓΕΙΟ
ΑΛΛΟΝΤΟΣ ΧΟΡΟΤΑΞΙΑΣ & ΔΗΜ. ΕΡΓΩΝ

2ος ορόφος

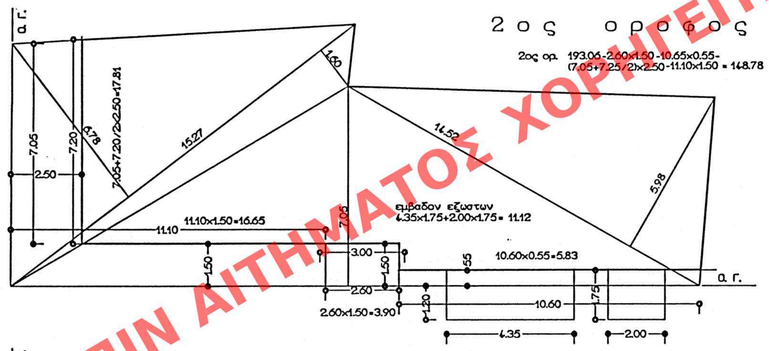

δωμα

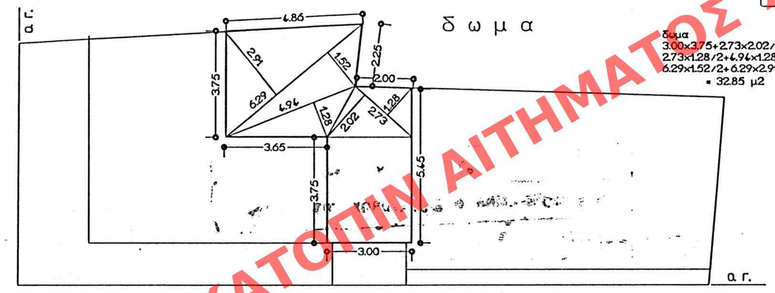

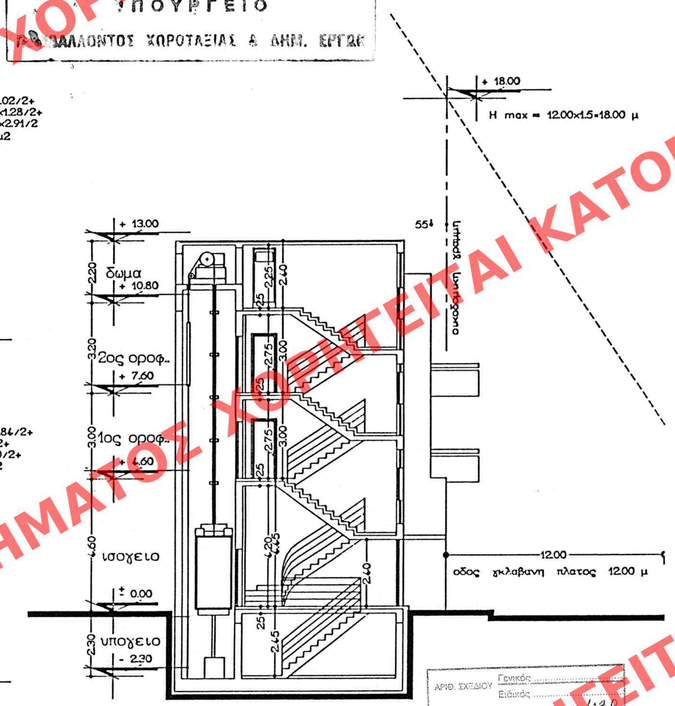

1ος ορόφος

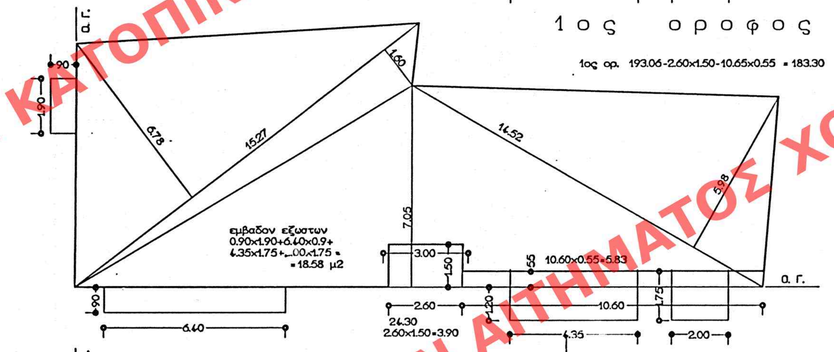

υπογειο

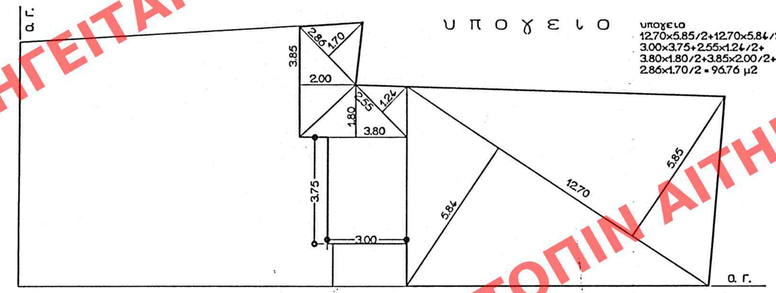

ισογειο

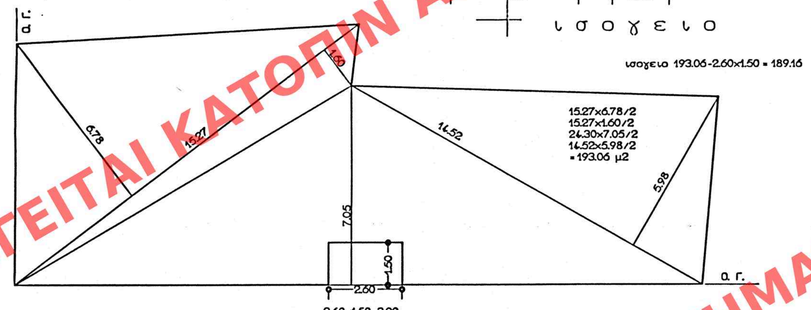

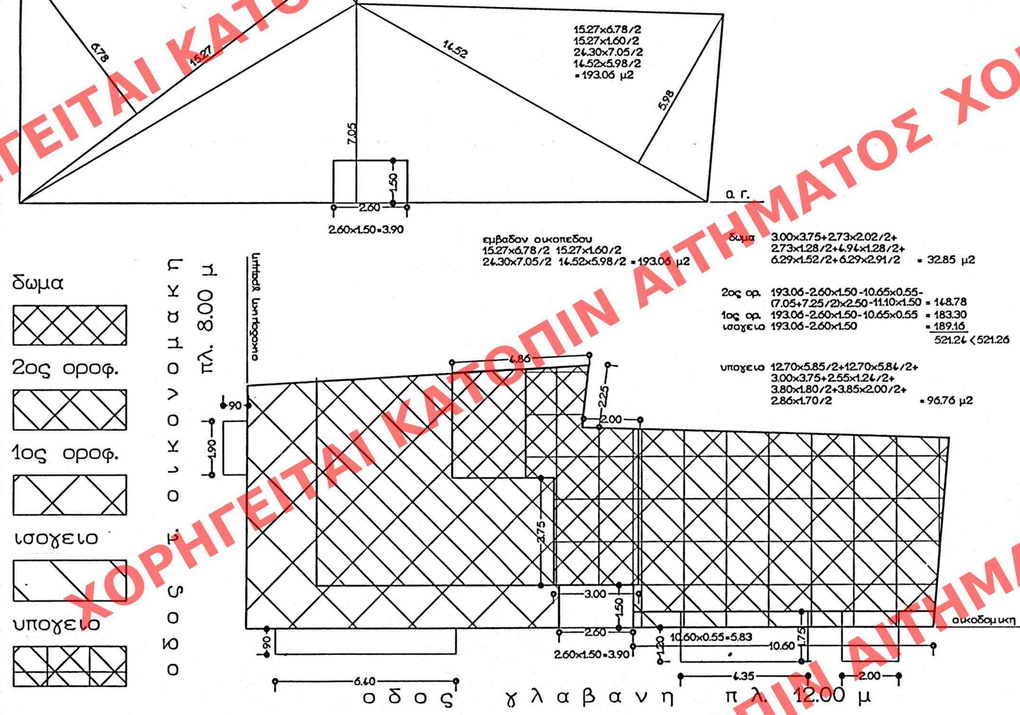

ο ρ ο ι δ ο μ η σ η ς

εμβαδον οικοπεδου 193.06 μ2 απο το τοπογραφικο

αρτιοτητα οικοπεδου | παρατηρησεις

δημου βολου Ο.Τ. 87 τομεας II

τομεας	προ 18/12/1985 προσωπο	εμβαδον	προ 14/06/1959 προσωπο	εμβαδον	κατα κανονα *** προσωπο	εμβαδον
α *	7	100	5	35	10	200
β *	8	150	7	70	10	200
γ *	13	300	7	70	15	400
δ *	προ 12/06/1959		πρ.13	εμβ. 500	16	1000

* Β. Δ. 4/6/58 ΦΕΚ 89/Α/58
** Β. Δ. 19/2/59 ΦΕΚ 34/Α/59
*** Β. Δ. 297/69 ΦΕΚ 117/Β/69
*** Με δυνατοτητα ανοικοδομησης στον οικοδομημενο χωρο οικοδομης ελαχιστης πλευρας 5 μ και εμβαδον 50 μ2

επιτρεπομενα	πραγματοποιουμενα
καλυψη (αρθρο 8 Γ.Ο.Κ. 85) 193.06 x 70 % = 135.14 μ2	εμβαδον 15.27x6.78/2+15.27x1.60/2+24.30x7.05/2 +14.52x5.98/2 = 193.06 μ2 > 135.14 μ2
συντελ. δομησης 193.06 x 2.70 = 521.26 μ2	εμβαδον ισογειου 193.06-2.60x1.50 = 189.16 μ2
	εμβαδον 1ου οροφου 193.06-2.60x1.50-10.65x0.55 = 183.30 μ2
	εμβαδον 2ου οροφου 193.06-2.60x1.50-10.65x0.55 -(7.05+7.25/2)x2.50-11.10x1.50 = 148.78 μ2
	συνολο δομησης 189.16+183.30+148.78 = 521.24 < 521.26 μ2
	εμβαδον υπογειου 12.70x5.85/2+12.70x5.84/2+3.00x3.75+2.55x1.24/2 +3.80x1.80/2+3.85x2.00/2+2.86x1.70/2 = 96.76 μ2
	εμβαδον δωματος 3.00x3.75+2.73x2.02/2+2.73x1.28/2 +4.94x1.28/2+6.29x1.52/2+6.29x2.91/2 = 32.85 μ2
υψη 22.00 μ	υψος οικοδομης 10.80 = 22.00 μ ελευθ. υψος υπογειου 2.20 = 2.20 μ ισογειου 4.20 > 2.40 μ 1ου 2ου οροφου 2.75 > 2.40 μ δωματος 2.20 = 2.20 μ
αποσταση δ 3.0+0.1x15.0=4.50	
ελεγχ. ογκου εκμετ. 4.5 x Γ.Δ x Ε οικοπ. 4.5x2.7x193.06=2345.68 μ3	189.16x4.20+(183.30+148.78) x2.75=1707.69 μ3 1707.69 μ3 < 2345.68 μ3
ελεγχ. ημιυπ. χωρων εμβαδον ημιυπ. χωρων 521.26 x 20 % = 104.25 μ2 εμβαδον εξωστ. + ημιυπ.χωρ. 521.26 x 40 % = 208.50 μ2	εμβαδον εξωστων + ημιυπ.χωρ. 1ου οροφου 0.90x1.90+6.40x0.90+(4.35+2.00)x1.75 = 18.58 μ2 εμβαδον εξωστων + ημιυπ.χωρ. 2ου οροφου 4.35x1.75+2.00x1.75 = 11.12 μ2 συνολο = 18.58 + 11.12 = 29.70 μ2 < 208.50 μ2
χωρος σταθμευσης (ΠΔ 1339/81 + 1340/81)	χρεια = 137.60/ 50 = 2.75 κατοικια = 58.90 / 100 = 0.59 2.75+0.59 = 3.34 απαιτουνται 3 θεσεις σταθμευσης

ΑΡΙΘ. ΕΚΕΔΙΟΥ Γενικός ..... Ειδικός .....
ΕΡΜΑΡΙΟΝ Θυρίς ..... Φύλλο 43/5
ΕΓΓΡΑΦΟΝ ..... Φύλ. .....

3/13
ΕΓΚΡΙΘΗΚΕ ΕΠΙ ΤΟ ΥΠ ΑΡΙΘ. ..... ΤΕΥΧΟΥΣ ΤΗΣ ΕΘΝΙΚΗΣ ΤΥΠΟΓΡΑΦΙΑΣ
ΤΗΣ 31 Μαρτίου 2005
ΟΙ ΑΡΜΟΔΙΟΙ ΥΠΑΛΛΗΛΟΙ ΤΗΣ ΥΠΗΡΕΣΙΑΣ
Γ.9988/05
"χαρακτηρισμος διατηρητεου κτιριου επι της οδου Γκραβανη 84-86 και Τ-Θιου ονομ/ζη του ρυθμισμου εκ/δου: Δ/βου... Βολου και καθορισμος εδαφιων ...και περιορισμων δομησης αυτου"
6 Μαρτιου 2005
Αρ. φακ. 488/05
6x9

ΕΡΓΟ 460	χαρακτηρισμος διατηρητεου κτιριου με "ειδικη ρυθμιση" και προσθηκη καθ'υψος και κατ'επεκταση οικοδομης ιωαννη θ. σαμαρα χλαβανη και τοικονομακη Ο.Τ.535 βολος
ΜΕΛΕΤΗ	ΑΡΧΙΤΕΚΤΟΝΙΚΩΝ
ΔΙΑΓΡΑΜΜΑ ΚΑΛΥΨΗΣ	
ΥΠΟΓΡΑΦΗ	ΑΝΔΡΕΑΣ Π. ΚΟΛΤΣΙΔΟΠΟΥΛΟΣ ΑΡΧΙΤΕΚΤΩΝ ΜΗΧΑΝΙΚΟΣ

ΜΕΛΕΤΗΤΗΣ
ΑΝΔΡΕΑΣ ΚΟΛΤΣΙΔΟΠΟΥΛΟΣ
ΑΡΧΙΤΕΚΤΩΝ ΜΗΧΑΝΙΚΟΣ

ΚΛΙΜΑΚΑ 1:100

ΑΡΙΘΜΟΣ ΣΧΕΔΙΟΥ	ΗΜΕΡΟΜΗΝΙΑ
09	ΜΑΡΤΙΟΣ 2003

ΑΝΑΘΕΩΡΙΣΗ

ΧΟΡΗΓΕΙΤΑΙ ΚΑΤΟΠΙΝ ΑΙΤΗΜΑΤΟΣ